メートル細目ねじ JIS B 0207-1982より抜粋

Metric Fine Screw Threads

メートル細目ねじの基準山形、公式及び基準寸法

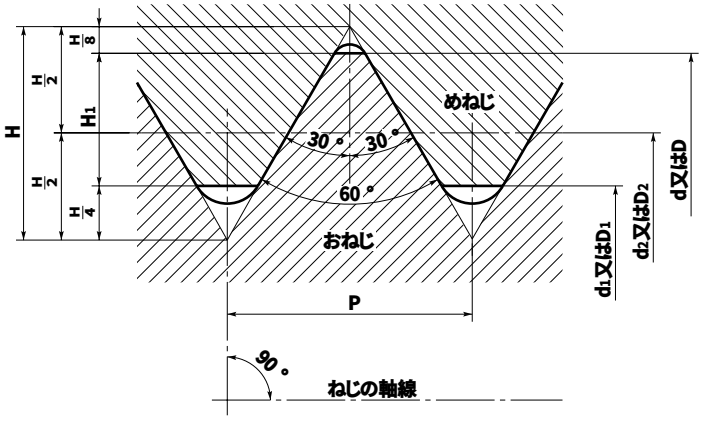

$H = 0.866025P$　$d_2 = d - 0.649519P$　$D = d$

$H_1 = 0.541266P$　$d_1 = d - 1.082532P$　$D_2 = d_2$

$D_1 = d_1$

unit：mm

ねじの呼び	ピッチ P	ひっかかりの高さ H_1	めねじ 谷の径D / おねじ 外径d	めねじ 有効径D_2 / おねじ 有効径d_2	めねじ 内径D_1 / おねじ 谷の径d_1
M 1 ×0.2	0.2	0.108	1.000	0.870	0.783
M 1.1×0.2	0.2	0.108	1.100	0.970	0.883
M 1.2×0.2	0.2	0.108	1.200	1.070	0.983
M 1.4×0.2	0.2	0.108	1.400	1.270	1.183
M 1.6×0.2	0.2	0.108	1.600	1.470	1.383
M 1.8×0.2	0.2	0.108	1.800	1.670	1.583
M 2 ×0.25	0.25	0.135	2.000	1.838	1.729
M 2.2×0.25	0.25	0.135	2.200	2.038	1.929
M 2.5×0.35	0.35	0.189	2.500	2.273	2.121
M 3 ×0.35	0.35	0.189	3.000	2.773	2.621
M 3.5×0.35	0.35	0.189	3.500	3.273	3.121
M 4 ×0.5	0.5	0.271	4.000	3.675	3.459
M 4.5×0.5	0.5	0.271	4.500	4.175	3.959
M 5 ×0.5	0.5	0.271	5.000	4.675	4.459
M 5.5×0.5	0.5	0.271	5.500	5.175	4.959
M 6 ×0.75	0.75	0.406	6.000	5.513	5.188
M 7 ×0.75	0.75	0.406	7.000	6.513	6.188
M 8 ×1	1	0.541	8.000	7.350	6.917
M 8 ×0.75	0.75	0.406	8.000	7.513	7.188
M 9 ×1	1	0.541	9.000	8.350	7.917
M 9 ×0.75	0.75	0.406	9.000	8.513	8.188
M10 ×1.25	1.25	0.677	10.000	9.188	8.647
M10 ×1	1	0.541	10.000	9.350	8.917
M10 ×0.75	0.75	0.406	10.000	9.513	9.188
M11 ×1	1	0.541	11.000	10.350	9.917
M11 ×0.75	0.75	0.406	11.000	10.513	10.188
M12 ×1.5	1.5	0.812	12.000	11.026	10.376
M12 ×1.25	1.25	0.677	12.000	11.188	10.647
M12 ×1	1	0.541	12.000	11.350	10.917
M14 ×1.5	1.5	0.812	14.000	13.026	12.376
M14 ×1.25	1.25	0.677	14.000	13.188	12.647
M14 ×1	1	0.541	14.000	13.350	12.917
M15 ×1.5	1.5	0.812	15.000	14.026	13.376
M15 ×1	1	0.541	15.000	14.350	13.917
M16 ×1.5	1.5	0.812	16.000	15.026	14.376
M16 ×1	1	0.541	16.000	15.350	14.917
M17 ×1.5	1.5	0.812	17.000	16.026	15.376
M17 ×1	1	0.541	17.000	16.350	15.917

unit：mm

ねじの呼び	ピッチ P	ひっかかりの高さ H_1	めねじ 谷の径D	めねじ 有効径D_2	めねじ 内径D_1	おねじ 外径d	おねじ 有効径d_2	おねじ 谷の径d_1
M18 ×2	2	1.083	18.000	16.701	15.835	18.000	17.026	16.376
M18 ×1.5	1.5	0.812	18.000	17.026	16.376	18.000	17.350	16.917
M18 ×1	1	0.541	18.000	17.350	16.917			
M20 ×2	2	1.083	20.000	18.701	17.835	20.000	19.026	18.376
M20 ×1.5	1.5	0.812	20.000	19.026	18.376	20.000	19.350	18.917
M20 ×1	1	0.541	20.000	19.350	18.917			
M22 ×2	2	1.083	22.000	20.701	19.835	22.000	21.026	20.376
M22 ×1.5	1.5	0.812	22.000	21.026	20.376	22.000	21.350	20.917
M22 ×1	1	0.541	22.000	21.350	20.917			
M24 ×2	2	1.083	24.000	22.701	21.835	24.000	23.026	22.376
M24 ×1.5	1.5	0.812	24.000	23.026	22.376	24.000	23.350	22.917
M24 ×1	1	0.541	24.000	23.350	22.917			
M25 ×2	2	1.083	25.000	23.701	22.835	25.000	24.026	23.376
M25 ×1.5	1.5	0.812	25.000	24.026	23.376	25.000	24.350	23.917
M25 ×1	1	0.541	25.000	24.350	23.917			
M26 ×1.5	1.5	0.812	26.000	25.026	24.376			
M27 ×2	2	1.083	27.000	25.701	24.835	27.000	26.026	25.376
M27 ×1.5	1.5	0.812	27.000	26.026	25.376	27.000	26.350	25.917
M27 ×1	1	0.541	27.000	26.350	25.917			
M28 ×2	2	1.083	28.000	26.701	25.835	28.000	27.026	26.376
M28 ×1.5	1.5	0.812	28.000	27.026	26.376	28.000	27.350	26.917
M28 ×1	1	0.541	28.000	27.350	26.917			
M30 ×3	3	1.624	30.000	28.051	26.752	30.000	28.701	27.835
M30 ×2	2	1.083	30.000	28.701	27.835	30.000	29.026	28.376
M30 ×1.5	1.5	0.812	30.000	29.026	28.376	30.000	29.350	28.917
M30 ×1	1	0.541	30.000	29.350	28.917			
M32 ×2	2	1.083	32.000	30.701	29.835	32.000	31.026	30.376
M32 ×1.5	1.5	0.812	32.000	31.026	30.376			
M33 ×3	3	1.624	33.000	31.051	29.752	33.000	31.701	30.835
M33 ×2	2	1.083	33.000	31.701	30.835	33.000	32.026	31.376
M33 ×1.5	1.5	0.812	33.000	32.026	31.376			
M35 ×1.5	1.5	0.812	35.000	34.026	33.376			
M36 ×3	3	1.624	36.000	34.051	32.752	36.000	34.701	33.835
M36 ×2	2	1.083	36.000	34.701	33.835	36.000	35.026	34.376
M36 ×1.5	1.5	0.812	36.000	35.026	34.376			
M38 ×1.5	1.5	0.812	38.000	37.026	36.376			
M39 ×3	3	1.624	39.000	37.051	35.752	39.000	37.701	36.835
M39 ×2	2	1.083	39.000	37.701	36.835	39.000	38.026	37.376
M39 ×1.5	1.5	0.812	39.000	38.026	37.376			
M40 ×3	3	1.624	40.000	38.051	36.752	40.000	38.701	37.835
M40 ×2	2	1.083	40.000	38.701	37.835	40.000	39.026	38.376
M40 ×1.5	1.5	0.812	40.000	39.026	38.376			
M42 ×4	4	2.165	42.000	39.402	37.670	42.000	40.051	38.752
M42 ×3	3	1.624	42.000	40.051	38.752	42.000	40.701	39.835
M42 ×2	2	1.083	42.000	40.701	39.835	42.000	41.026	40.376
M42 ×1.5	1.5	0.812	42.000	41.026	40.376			
M45 ×4	4	2.165	45.000	42.402	40.670	45.000	43.051	41.752
M45 ×3	3	1.624	45.000	43.051	41.752	45.000	43.701	42.835
M45 ×2	2	1.083	45.000	43.701	42.835	45.000	44.026	43.376
M45 ×1.5	1.5	0.812	45.000	44.026	43.376			
M48 ×4	4	2.165	48.000	45.402	43.670	48.000	46.051	44.752
M48 ×3	3	1.624	48.000	46.051	44.752	48.000	46.701	45.835
M48 ×2	2	1.083	48.000	46.701	45.835	48.000	47.026	46.376
M48 ×1.5	1.5	0.812	48.000	47.026	46.376			
M50 ×3	3	1.624	50.000	48.051	46.752	50.000	48.701	47.835
M50 ×2	2	1.083	50.000	48.701	47.835	50.000	49.026	48.376
M50 ×1.5	1.5	0.812	50.000	49.026	48.376			
M52 ×4	4	2.165	52.000	49.402	47.670	52.000	50.051	48.752
M52 ×3	3	1.624	52.000	50.051	48.752	52.000	50.701	49.835
M52 ×2	2	1.083	52.000	50.701	49.835	52.000	51.026	50.376
M52 ×1.5	1.5	0.812	52.000	51.026	50.376			
M55 ×4	4	2.165	55.000	52.402	50.670	55.000	53.051	51.752
M55 ×3	3	1.624	55.000	53.051	51.752	55.000	53.701	52.835
M55 ×2	2	1.083	55.000	53.701	52.835	55.000	54.026	53.376
M55 ×1.5	1.5	0.812	55.000	54.026	53.376			